VIVOTEK
A Delta Group Company

S
SERIES

FE9391-EHV-v2

Fisheye Netzwerkkamera

12MP • H.265 • 360° Panomorph-Ansicht • 20M IR • Smart IR II • Smart Stream III • WDR Pro • IP66 • IK10 • NEMA 4X

- 12-Megapixel-CMOS-Sensor
- 30 fps @ 2944x2944
- 360° 20M IR mit Smart IR II
- WDR Pro (120 dB) für verbesserte Sichtbarkeit in Szenen mit hohem Lichtkontrast
- Intelligente Bewegungserkennung zur Reduzierung von Fehlalarmen
- Intelligentes VCA (Eindringungserkennung, Erkennung von Menschenmassen, Erkennung von Herumlungern)
- Trend Micro IoT Security
- Lokale Entzerrung

NDAA Compliance

TREND MICRO

Technische Daten

Systeminformationen

Modell	FE9391-EHV-v 2
CPU	Multimedia-SoC (System-on-Chip)
Flash	8 GB
RAM	2 GB

Kameramerkmale

Bildsensor	1/2,3" Progressive CMOS in 4056x3040
Max. Auflösung	2944x2944
Objektivtyp	Feste Brennweite
Brennweite	f = 1,22 mm
Blende	F2.0
Blendentyp	Feste Blende
Blickfeld	180° (Horizontal) 180° (Vertikal) 180° (Diagonal)
Verschlusszeit	1/5 Sek. bis 1/32.000/Sek.
WDR Technologie	WDR Pro
Tag/Nacht	Ja
Optionaler IR-Sperrfilter	Ja
IR-Strahler	Integrierte IR-Strahler, Reichweite bis 20 Meter mit Smart IR II, IR LED*4
Mindestbeleuchtung	0,1 Lux @ F2.0 (Farbe) <0,005 Lux @ F2.0 (S/W) 0 Lux mit IR-Beleuchtung an
Schwenk/Neige/Zoom-Funktionen	ePTZ: 12x digitaler Zoom (12x auf IE Plug-in)
Speicher	Nahtlose Aufzeichnung auf MicroSD/SDHC/SDXC-Karte und Aufzeichnung auf Network Attached Storage (NAS)
Integrierte Installationshilfen	Pixelrechner

Video

Videokomprimierung	H.265, H.264, MJPEG
Maximale Bildrate	30fps @ 2944x2944 (WDR aus) 20fps @ 2944x2944 (WDR ein)
Maximale Streams	3 Videostreams (bis zu 8 konfigurierbare Profile)
Signal-/Rauschabstand	56,9 dB
Dynamischer Bereich	120 dB
Videostreaming	Anpassbare Auflösung, Steuerung Qualität und konstante Bildrate, Smart Stream III
Bildeinstellungen	Allgemeine Einstellungen: Überlagerung von Videotitel und Zeitstempel, Videoausrichtung (Drehen, Spiegeln), Tag/Nacht Einstellungen; Anti-Überbelichtung; Bildeinstellungen: Weißabgleich, Bildanpassung (Helligkeit, Kontrast, Sättigung, Schärfe, Gammakurve), Entnebelung, 3DNR; Belichtung: BLC, Belichtungssteuerung, AE Geschwindigkeitsanpassung, WDR; Privatsphärenmaske; Bildprofileinstellungen nach Zeitplan; Pixelrechner
Anzeigemodus	Client Entzerrung Deckenmontage: 1O Fisheye, 1P Panorama, 2P Zwei Panorama, 1R Eine Region, 4R Vier Regionen, 1O3R Ein Fisheye Drei Regionen, 1O8R Ein Fisheye Acht Regionen Wandmontage: 1O Fisheye, 1P Panorama, 1R Eine Region, 4R Vier Regionen, 1P2R Ein Panorama Zwei Regionen, 1P3R Ein Panorama Drei Regionen, 1O3R, Ein Fisheye Drei Regionen Lokale Entzerrung Deckenmontage: 1O Fisheye, 1P Panorama, 2P Zwei Panorama, 1R Eine Region, 4R Vier Regionen Wandmontage: 1O Fisheye, 1P Panorama, 1R Eine Region, 4R Vier Regionen

Audio

Audio-Fähigkeiten	Zwei-Wege-Audio (Vollduplex)
Audiokomprimierung	G.711, G.726
Audioschnittstelle	Integriertes Mikrofon Externer Mikrofoneingang* Externer Leitungsanschluss* *Erfordert optionales Kabel
Effektive Reichweite	5 Meter

Netzwerk	
Benutzer	Live-Ansicht für bis zu 10 Clients
Sicherheit	Zugriffsliste, Digest Authentifizierung, HTTPS, IEEE 802.1x, Kennwortschutz, sicheres Booten, signierte Firmware, Trend Micro IoT Security (Ereignis Brute Force-Attacke, Ereignis Cyberattacke, Ereignis Quarantäne), Benutzerzugriffsprotokoll, Benutzerkontoverwaltung
Protokolle	802.1X, ARP, Bonjour, CIFS/SMB, DDNS, DHCP, DNS, FTP, HTTP, HTTPS, ICMP, IGMPv 3, IPv 4, IPv 6, NTP, PPPoE, QoS (CoS/DSCP), RTSP/RTP/RTCP, SMTP, SNMP, SSL, TCP/IP, TLS 1.2, UDP, UPnP
Schnittstelle	10 Base-T/100 Base-TX/1000 Base-T Ethernet (RJ-45) *Es wird dringend empfohlen Standard CAT5e und CAT6-Kabel zu verwenden, die dem 3P/ETL-Standard entsprechen.
ONVIF	Profil G, S, T unterstützt, Spezifikationen verfügbar auf www.onvif.org
Integrationslösung	
Intelligente Bewegungserkennung	Fünf-Fenster Video Bewegungserkennung, Personenerkennung, Zeitfilter
Intelligentes VCA	Eindringungserkennung, Erkennung von Herumlungern, Line Crossing Erkennung, Erkennung unbeaufsichtigter Objekte, Erkennung fehlender Objekte, Erkennung von Menschenmassen, Erkennung von Rennen
VADP Paket	Deep Learning VCA (Intelligente Bewegungserkennung, Smart VCA), Trend Micro IoT Security (3 Jahre kostenlose Testversion)
Alarm und Ereignis	
Ereignisauslöser	Audioerkennung, Erkennung von Kameramanipulation, Cybersicherheitsereignisse (Ereignis Brute Force-Attacke, Ereignis Cyberattacke, Ereignis Quarantäne), Digitaleingang, manueller Auslöser, Bewegungserkennung, periodischer Auslöser, Aufzeichnungsbenachrichtigung, Lebenserwartung der SD-Karte, Schlagerkennung, Systemstart
Ereignisreaktion	Ereignisbenachrichtigung über Audioclip*, Digitalausgang, E-Mail, HTTP, FTP, NAS-Server, SD-Karte, Datei-Upload über E-Mail, HTTP, FTP, NAS-Server, SD-Karte
Allgemein	
Anschlüsse	RJ-45 Kabelstecker für 10/100 Mbps PoE Netzwerkverbindung Audioeingang* Audioausgang* DC 12V Stromeingang* Digitaleingang* Digitalausgang* *Erfordert optionales Kabel
LED Anzeige	Anzeigen für Strom und Status
Leistungsaufnahme	IEEE 802.3at PoE Klasse 4
Stromverbrauch	Max. 22,5 W/9,55 W (IR ein/aus)
Abmessungen	ø 150 x 68,2 mm
Gewicht	701 g
Zertifikate	EMC: CE (EN 55032 Klasse A, EN 55024), FCC (FCC Abschnitt 15 Unterabschnitt B Klasse A), VCCI (VCCI-CISPR 32 Klasse A); Sicherheit: UL (UL 62368-1), CB (IEC/EN 62368-1, IEC/EN 60950-22); Umgebung: IK10 (IEC 62262), IP66 (IEC 60529), NEMA (NEMA 250 Type 4X); IA: BIS (IS 13252)
Betriebstemperatur	Starttemperatur: -20°C ~ 50°C (-4°F ~ 122°F) Betriebstemperatur: -40°C ~ 55°C (-40°F ~ 131°F) (IR aus) -40°C ~ 50°C (-40°F ~ 122°F) (IR ein)
Luftfeuchtigkeit	90% RF (nicht kondensierend)
Garantie	36 Monate
Systemvoraussetzungen	
Betriebssystem	Microsoft Windows 10/8/7 Mac 10.12 (nur Chrome)
Webbrowser	Chrome 58.0 oder höher Internet Explorer 10/11
Andere Player	VLC: 1.1.11 oder höher
Enthaltenes Zubehör	
Lieferumfang	Kurzinstallationsanleitung, Ausrichtungsaufkleber, Trockenmittelbeutel, Schraubendreher, Schraubenpaket
DORI (EN 62676-4 Standard)	
Erfassen (25PPM/ 8PPF)	31,5 m (103,3 ft)
Überwachen (63PPM/ 19PPF)	12,5 m (41 ft)
Erkennen (125PPM/ 38PPF)	6,3 m (20,7 ft)
Identifizieren (250PPM/ 76PPF)	3,1 m (10,2 ft)

Abmessungen

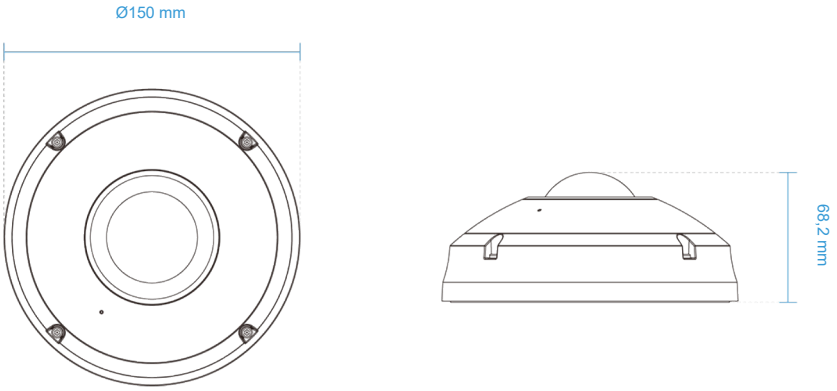

Kompatibles Zubehör

Montageset
AM-525 Montageadapter

Alle Daten können ohne Bekanntmachung geändert werden. Copyright© VIVOTEK INC. Alle Rechte vorbehalten. Ver. 3

6F, No.192, Lien-Cheng Rd., Chung-Ho, New Taipei City, 235, Taiwan, R.O.C. | T: +886-2-82455282 | F: +886-2-82455532 | E: sales@vivotek.com | W: www.vivotek.com