VIVOTEK
A Delta Group Company

S SERIES

FD9365-EHTV-v2

Feste Kuppel-Netzwerkkamera

2MP 60 fps • H.265 • SNV II • WDR Pro II • 50M IR • Smart IR III • Bildobjektanalyse • NEMA 4X • -50°C ~ 60°C

- 60 fps @ 1920x1080
- H.265 Komprimierungstechnologie mit Smart Stream III
- Installationsfreundliches Design
- Wetterfest nach IP66, IP67, IP6K9K und vor Vandalismus geschützt nach IK10+, NEMA 4X
- SNV II (Supreme Night Visibility II, Hervorragende Nachtsicht II) für schlechte Lichtverhältnisse
- WDR Pro II für unvergleichliche Sichtbarkeit in extrem hellen oder dunklen Umgebungen
- Integrierte IR-Strahler bis zu 50M mit Smart IR III
- Signierte Firmware und Secure Boot
- KI-gestützte Intelligente Bewegungserkennung und Smart VCA
- Cyberschutz über Trend Micro IoT Security

NDAA Compliance | TREND MICRO | Stratocast™

Technische Daten

Systeminformationen

Modell	FD9365-EHTV-v2
CPU	Multimedia-SoC (System-on-Chip)
Flash	8 GB
RAM	2 GB

Kameramerkmale

Bildsensor	1/2" Progressive CMOS
Max. Auflösung	1920x1080 (2MP)
Objektivtyp	Motorisiert, Varifokal, Ferngest. Fokus
Brennweite	f = 4 ~ 9 mm (f = 2,8~11,4 mm, Brennweite bezogen auf Kleinbildformat @ 1/2.8")
Blende	F1.3 ~ F2.2
Blendentyp	P-Blende
Blickfeld	120° ~ 46° (Horizontal) 60° ~ 26° (Vertikal) 148° ~ 53° (Diagonal)
Verschlusszeit	1 Sek. bis 1/100.000 Sek.
WDR Technologie	WDR Pro II
Tag/Nacht	Ja
Optionaler IR-Sperrfilter	Ja
IR-Strahler	Integrierte IR-Strahler, Reichweite bis 50 Meter mit Smart IR II, IR LED*4
Mindestbeleuchtung	0,040 Lux @ F1.3 (Farbe), 50IRE 0,015 Lux @ F1.3 (Farbe), 30IRE <0,005 Lux @ F1.3 (S/W) 0 Lux mit IR-Beleuchtung an
Schwenkbereich	±175°
Neigebereich	80°
Drehbereich	±175°
Schwenk/Neige/Zoom-Funktionen	ePTZ: 48x Digitalzoom (4x bei IE Plug-in, 12x intern)
Speicher	Nahtlose Aufzeichnung auf MicroSD/SDHC/SDXC-Karte und Aufzeichnung auf Network Attached Storage (NAS)
Integrierte Installationshilfen	Fernfokus, Fernzoom, Micro USB*, Pixelrechner *Erfordert Wi-Fi Dongle und Micro B Konverter

Video

Videokomprimierung	H.265, H.264, MJPEG
Maximale Bildrate	60 fps @ 1920x1080
Maximale Streams	3 Videostreams (Bis zu 8 konfigurierbare Profile)
Signal-/Rauschabstand	58 dB
Dynamischer Bereich	140 dB
Videostreaming	Anpassbare Auflösung, Steuerung Qualität und konstante Bildrate, Smart Stream III
Bildeinstellungen	Allgemeine Einstellungen: Überlagerung von Videotitel und Zeitstempel, Videoausrichtung (Umdrehen, Spiegeln, Drehen), Tag/Nacht Einstellungen; Strahler: Strahler, Smart IR (Zielzone); Bildeinstellungen: Weißabgleich, Bildanpassung (Helligkeit, Kontrast, Sättigung, Schärfe, Gammakurve), Entnebelung, 3DNR, LDC, EIS, Szenenmodus (Auto, Nachschärfen); Belichtung: BLC, HLC, Belichtungssteuerung (Belichtungsstufe, Blendeneinstellung, Belichtungszeit, Verstärkungsregelung, Blendenmodus), AE Geschwindigkeitseinstellung, WDR; Fokus: Zoom, Fokus; Privatsphärenmaske; Pixelrechner; Bildprofileinstellungen nach Zeitplan

Audio

Audio-Fähigkeiten	Zwei-Wege-Audio (Vollduplex)
Audiokomprimierung	G.711, G.726
Audioschnittstelle	Integriertes Mikrofon Externer Mikrofoneingang Externer Leitungsanschluss
Effektive Reichweite	5 Meter

Netzwerk	
Benutzer	Live-Ansicht für bis zu 10 Clients
Sicherheit	Zugriffsliste, CSRF Schutz, Digest Authentifizierung, HTTPS, IEEE 802.1x, Kennwortschutz, sicheres Booten, signierte Firmware, Trend Micro IoT Security (Ereignis Brute Force-Attacke, Ereignis Cyberattacke, Ereignis Quarantäne), Benutzerzugriffsprotokoll, Benutzerkontoverwaltung
Protokolle	802.1X, ARP, Bonjour, CIFS/SMB, DDNS, DHCP, DNS, FTP/SFTP, HTTP/HTTPS, ICMP, IGMPv 3, IPv 4, IPv 6, NTP, PPPoE, QoS (CoS/DSCP), RTSP/RTP/RTCP, SMTP, SNMP, SSL, TCP/IP, TLS 1.2, UDP, UPnP
Schnittstelle	10 Base-T/100 Base-TX Ethernet *Es wird dringend empfohlen Standard CAT5e und CAT6-Kabel zu verwenden, die dem 3P/ETL-Standard entsprechen.
ONVIF	Profil G, S, T unterstützt, Spezifikationen verfügbar auf www.onvif.org
KI Analyse	
Rechenleistung	Integriertes CNN Beschleunigungsmodul
Bildobjektanalyse	Objekterkennung: Personen, Fahrzeuge (4-Räder, 2-Räder); Merkmal Extrahierung: Personen (Geschlecht, Farbe, Tasche, Hut), Fahrzeuge (Fahrrad, Bus, Auto, Motorrad, LKW, Farbe); Erneute Suche Extrahierung Weg Extrahierung;
Ereignisanwendung	Intelligente Bewegungserkennung (Fünf-Fenster Video Bewegungserkennung, Personenerkennung, Fahrzeugerkennung, Zeitfilter), Smart VCA (Eindringungserkennung, Erkennung von Herumlungern, Erkennung von Linienüberquerungen, Erkennung unbeaufsichtigter Objekte, Erkennung fehlender Objekte, Gesichtserkennung, Erkennung von Menschenmassen, Erkennung von Rennen, Erkennung von Parkverstößen*, Erkennung von eingeschränkten Zonen*) *Lizenz erforderlich. Bitte rufen Sie https://license.vivotek.com/ auf, um die kostenlose Testlizenz zu erhalten.
KI-gestützte Bildverbesserung	Smart IR III
Einsatzbereiche	Deep Learning VCA (Intelligente Bewegungserkennung, Smart VCA)
Integrationslösung	
VADP Paket	Stratocast, Trend Micro IoT Security (3 Jahre kostenlose Testversion)
Alarm und Ereignis	
Ereignisauslöser	Audioerkennung, Erkennung von Kameramanipulation, Cybersicherheitsereignisse (Ereignis Brute Force-Attacke, Ereignis Cyberattacke, Ereignis Quarantäne), Digitaler Eingang, manueller Auslöser, Bewegungserkennung, periodischer Auslöser, Aufzeichnungsbenachrichtigung, Lebenserwartung der SD-Karte, Schlagerkennung, Systemstart
Ereignisreaktion	Ereignisbenachrichtigung über Audioclip, Kameralink, Digitalausgang, E-Mail, HTTP, FTP/SFTP, NAS-Server, SD-Karte Datei-Upload über HTTP, FTP/SFTP, NAS-Server, SD-Karte
Allgemein	
Anschlüsse	RJ-45 Kabelstecker für 10/100 Mbps PoE Netzwerkverbindung Integriertes Mikrofon Audio Line Eingang Audio Line Ausgang DC 12V Stromeingang/AC 24V Stromeingang Digitaleingang*2 Digitalausgang x 2 Micro USB
LED Anzeige	Anzeigen für Strom und Status
Leistungsaufnahme	AC 24V/DC 12V, IEEE 802.3at PoE Klasse 4 (Stromredundanz)
Stromverbrauch	PoE: Max. 13,11/9,67 W (IR ein/aus) DC 12V: Max. 14,00/10,56 W (IR ein/aus) AC 24V: Max. 10,79/7,35 W (IR ein/aus)
Abmessungen	ø 174 x 123 mm
Gewicht	1,38 kg
Zertifikate	EMC: CE (EN 55032/EN 55035 Klasse B, EN 50121-4), FCC (FCC Teil 15 Unterabschnitt B Klasse B), UKCA (BS EN 55032/BS EN 55035 Klasse B), RCM (AS/NZS CISPR 32 Klasse B), VCCI (VCCI-CISPR 32 Klasse B), IC (ICES-003 Ausgabe 7); Sicherheit: UL (UL 62368-1), CB (IEC/EN 62368-1, IEC/EN 60950-22, IEC/EN 62471), LVD, (EN 62368-1), UKCA (BS EN IEC 62368- 1); Umgebung: IK10+ (IEC 62262), IP66/67 (IEC 60529), NEMA (NEMA 250 Typ 4X), IEC 60068-2-11, IP6K9K (ISO 20653); IA: BIS (EMC: CNS 15936, Sicherheit: CNS 15598-1)
Betriebstemperatur	Starttemperatur: -30°C ~ 60°C (-22°F ~ 140°F) Betriebstemperatur: -50°C ~ 60°C (-58°F ~ 140°F) (IR aus) -50°C ~ 50°C (-58°F ~ 122°F) (IR ein)
Luftfeuchtigkeit	98% RF (nicht kondensierend)
Garantie	36 Monate
Systemvoraussetzungen	

Betriebssystem	Microsoft Windows 10/8/7 Mac 10.12 (nur Chrome)
Webbrowser	Chrome 58.0 oder höher
Andere Player	VLC: 1.1.11 oder höher

Enthaltenes Zubehör

Lieferumfang	Schnell-Bedienungsanleitung, Produktetiketten, Ausrichtungsaufkleber, L-Schlüssel, Schraubenpaket, wasserdichtes Zubehörpaket, Sonnenschutzdach, Rohrhalterung, E/A Kabel

DORI (EN 62676-4 Standard)

Erfassen (25PPM/ 8PPF)	Weit: 42,5 m (139,3 ft) Tele: 96 m (315,1 ft)
Überwachen (63PPM/ 19PPF)	Weit: 17 m (55,7 ft) Tele: 38,4 m (126,0 ft)
Erkennen (125PPM/ 38PPF)	Weit: 8,4 m (27,7 ft) Tele: 19,2 m (63,0 ft)
Identifizieren (250PPM/ 76PPF)	Weit: 4,1 m (13,6 ft) Tele: 9,6 m (31,4 ft)

Abmessungen

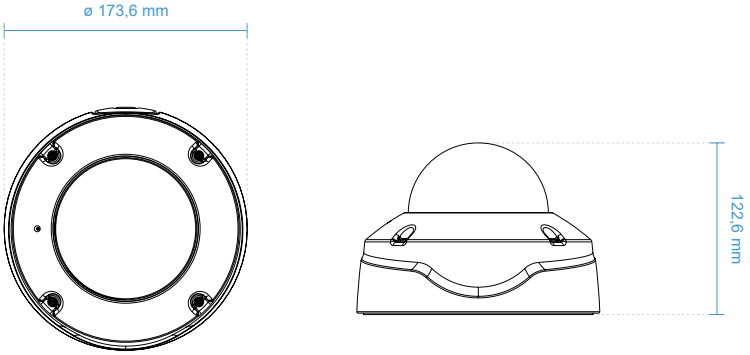

Kompatibles Zubehör

Montage-Sets
AM-520 (v 05)
Montageadapter

Alle Daten können ohne Bekanntmachung geändert werden. Copyright© VIVOTEK INC. Alle Rechte vorbehalten. Ver. 1

6F, No.192, Lien-Cheng Rd., Chung-Ho, New Taipei City, 235, Taiwan, R.O.C. | T: +886-2-82455282 | F: +886-2-82455532 | E: sales@vivotek.com | W: www.vivotek.com