VIVOTEK
A Delta Group Company

FD9367-EHTV-v2

Feste Kuppel-Netzwerkkamera

2MP 60fps • H.265 • SNV • WDR Pro • 50M IR • IP66 • IP67 • IK10

- 60 fps @ 1920x1080
- H.265 Komprimierungstechnologie mit Smart Stream III
- Installationsfreundliches Design
- Wetterfest nach IP66, IP67 und vor Vandalismus geschützt nach IK10, NEMA 4X
- SNV (Supreme Night Visibility, Hervorragende Nachtsicht) für schlechte Lichtverhältnisse
- WDR Pro für unvergleichliche Sichtbarkeit in extrem hellen oder dunklen Umgebungen
- Integrierte IR-Strahler bis 50M mit Smart IR II
- Signierte Firmware und Secure Boot
- KI-gestützte Intelligente Bewegungserkennung und Smart VCA
- Cyberschutz über Trend Micro IoT Security

Technische Daten

Systeminformationen

Modell	FD9367-EHTV-v2
CPU	Multimedia-SoC (System-on-Chip)
Flash	8 GB
RAM	1 GB

Kameramerkmale

Bildsensor	1/2,8" Progressive CMOS
Max. Auflösung	1920x1080 (2MP)
Objektivtyp	Motorisiert, Varifokal, Ferngest. Fokus
Brennweite	f = 2,7 ~ 13,5 mm
Blende	F1.4 ~ F2.8
Blendentyp	P-Blende
Blickfeld	110° ~ 33° (Horizontal) 55° ~ 18° (Vertikal) 126° ~ 37° (Diagonal)
Verschlusszeit	1/5 Sek. bis 1/32.000/Sek.
WDR Technologie	WDR Pro
Tag/Nacht	Ja
Optionaler IR-Sperrfilter	Ja
IR-Strahler	Integrierte IR-Strahler, Reichweite bis 50 Meter mit Smart IR II, IR LED*4
Mindestbeleuchtung	0,035 Lux @ F1.4 (Farbe) <0,005 Lux @ F1.4 (S/W) 0 Lux mit IR-Beleuchtung an
Schwenkbereich	±175°
Neigebereich	80°
Drehbereich	±175°
Schwenk/Neige/Zoom-Funktionen	ePTZ: 48x Digitalzoom (4x bei IE Plug-in, 12x intern)
Speicher	Nahtlose Aufzeichnung in MicroSD/SDHC/SDXC-Kartensteckplatz und Aufzeichnung auf Network Attached Storage (NAS)
Integrierte Installationshilfen	Fernfokus, Fernzoom, Micro USB* *Erfordert Wi-Fi Dongle und Micro USB Konverter

Video

Videokomprimierung	H.265, H.264, MJPEG
Maximale Bildrate	60 fps @ 1920x1080
Maximale Streams	3 Videostreams (Bis zu 8 konfigurierbare Profile)
Signal-/Rauschabstand	53 dB
Dynamischer Bereich	120 dB
Videostreaming	Anpassbare Auflösung, Qualitäts- und Bitratensteuerung, Smart Stream III
Bildeinstellungen	Allgemeine Einstellungen: Überlagerung von Videotitel und Zeitstempel, Videoausrichtung (Umdrehen, Spiegeln, Drehen), Tag/Nacht Einstellungen; Strahler: Strahler, Anti-Überbelichtung; Bildeinstellungen: Weißabgleich, Bildanpassung (Helligkeit, Kontrast, Sättigung, Schärfe, Gammakurve), Entnebelung, 3DNR, EIS, Szenenmodus (Auto, Nachschärfen); Belichtung: BLC, HLC, Belichtungssteuerung (Belichtungsstufe, Blendeneinstellung, Belichtungszeit, Verstärkungsregelung, Blendenmodus), AE Geschwindigkeitseinstellung, WDR; Fokus: Zoom, Fokus; Privatsphärenmaske; Bildprofileinstellungen nach Zeitplan

Audio

Audio-Fähigkeiten	Zwei-Wege-Audio (Vollduplex)
Audiokomprimierung	G.711, G.726
Audioschnittstelle	Integriertes Mikrofon Externer Mikrofoneingang Externer Leitungsanschluss
Effektive Reichweite	5 Meter

Netzwerk

Benutzer	Live-Ansicht für bis zu 10 Clients
Sicherheit	Zugriffsliste, Digest Authentifizierung, HTTPS, IEEE 802.1x, Kennwortschutz, sicheres Booten, signierte Firmware, Trend Micro IoT Security (Ereignis Brute Force-Attacke, Ereignis Cyberattacke, Ereignis Quarantäne), Benutzerzugriffsprotokoll, Benutzerkontoverwaltung
Protokolle	802.1X, ARP, Bonjour, CIFS/SMB, DDNS, DHCP, DNS, FTP/SFTP, HTTP/HTTPS, ICMP, IGMPv 3, IPv 4, IPv 6, NTP, PPPoE, QoS (CoS/DSCP), RTSP/RTP/RTCP, SMTP, SNMP, SSL, TCP/IP, TLS 1.2, UDP, UPnP
Schnittstelle	10 Base-T/100 Base-TX Ethernet (RJ-45) *Es wird dringend empfohlen Standard CAT5e und CAT6-Kabel zu verwenden, die dem 3P/ETL-Standard entsprechen.
ONVIF	Profil G, S, T unterstützt, Spezifikationen verfügbar auf www.onvif.org
Integrationslösung	
Intelligente Bewegungserkennung	Fünf-Fenster Video Bewegungserkennung, Personenerkennung, Fahrzeugerkennung, Zeitfilter
Intelligentes VCA	Eindringungserkennung, Erkennung von Herumlungern, Erkennung von Linienüberquerungen, Erkennung unbeaufsichtigter Objekte, Erkennung fehlender Objekte, Gesichtserkennung, Erkennung von Menschenmassen, Erkennung von Rennen *Bitte rufen Sie https://license.vivotek.com/ auf, um die kostenlose Testlizenz zu erhalten.
VADP Paket	Deep Learning VCA (Intelligente Bewegungserkennung, Smart VCA*, Erkennung von Parkverstößen*, Erkennung von eingeschränkten Zonen*), Stratocast, Trend Micro IoT Security (3 Jahre kostenlose Testversion) *Lizenz erforderlich. Bitte rufen Sie https://license.vivotek.com/ auf, um die kostenlose Testlizenz zu erhalten.
Alarm und Ereignis	
Ereignisauslöser	Audioerkennung, Erkennung von Kameramanipulation, Cybersicherheitsereignisse (Ereignis Brute Force-Attacke, Ereignis Cyberattacke, Ereignis Quarantäne), Digitaleingang, manueller Auslöser, Bewegungserkennung, periodischer Auslöser, Aufzeichnungsbenachrichtigung, Lebenserwartung der SD-Karte, Schlagerkennung, Systemstart
Ereignisreaktion	Ereignisbenachrichtigung über Audioclip, Kameralink, Digitalausgang, E-Mail, HTTP, FTP/SFTP, NAS-Server, SD-Karte Datei-Upload über HTTP, FTP/SFTP, NAS-Server, SD-Karte
Allgemein	
Anschlüsse	Standard E/A RJ-45 Kabelstecker für 10/100 Mbps PoE Netzwerkverbindung Audio Line Eingang Audio Line Ausgang DC 12V Stromeingang Digitaleingang Digitalausgang Micro USB Modul E/A* Digitaleingang Digitalausgang AC 24V Stromeingang *Erfordert E/A Erweiterungsmodulset
LED Anzeige	Anzeigen für Strom und Status
Leistungsaufnahme	AC 24V*, DC 12V, IEEE 802.3af PoE Klasse 0 (Stromredundanz) *Erfordert E/A Erweiterungsmodulset
Stromverbrauch	PoE: Max. 9/6 W (IR ein/aus) DC 12V: Max. 9/6 W (IR ein/aus) AC 24V*: Max. 9/6 W (IR ein/aus) *Erfordert E/A Erweiterungsmodulset
Abmessungen	ø 173,6 x 122,6 mm
Gewicht	1,3 kg
Zertifikate	EMC: CE (EN 55032 Klasse A, EN 55035, EN 50121-4), FCC (FCC Teil 15 Unterabschnitt B Klasse A), RCM (AS/NZS CISPR 32 Klasse A), VCCI (VCCI-CISPR 32 Klasse A); Sicherheit: UL (UL 62368-1), CB (IEC/EN 62368-1, IEC/EN 60950-22, IEC/EN 62471); Umgebung: IK10 (IEC 62262), IP66/67 (IEC 60529); NEMA (NEMA 250 Typ 4X), IEC 60068-2-11; IA: BIS (IS 13252), BSMI (EMC: CNS 13438, Sicherheit: CNS 14336-1)
Betriebstemperatur	Starttemperatur: -30°C ~ 50°C (-22°F ~ 122°F) Betriebstemperatur: -40°C ~ 60°C (-40°F ~ 140°F) (IR aus) -40°C ~ 50°C (-40°F ~ 122°F) (IR ein)
Luftfeuchtigkeit	98% RF (nicht kondensierend)
Garantie	36 Monate
Systemvoraussetzungen	
Betriebssystem	Microsoft Windows 10/8/7 Mac 10.12 (nur Chrome)
Webbrowser	Chrome 58.0 oder höher Internet Explorer 10/11

Andere Player	VLC: 1.1.11 oder höher

Enthaltenes Zubehör

Lieferumfang	Schnell-Bedienungsanleitung, Produktetiketten, Ausrichtungsaufkleber, L-Schlüssel, Schraubenpaket, wasserdichtes Zubehörpaket, Sonnenschutzdach, Rohrhalterung, E/A Kabel

Abmessungen

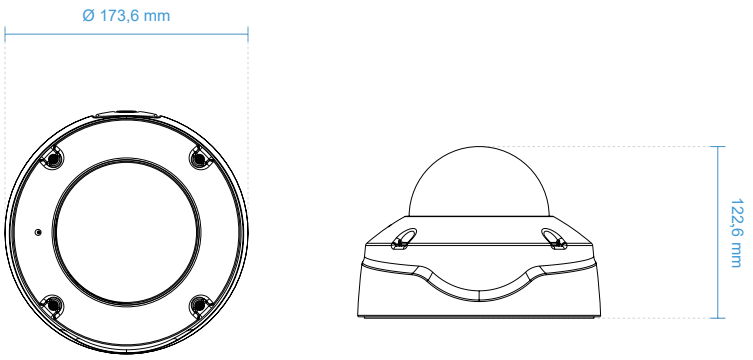

Kompatibles Zubehör

Montage-Sets

AM-520 (v 05)
Montageadapter

Alle Daten können ohne Bekanntmachung geändert werden. Copyright© VIVOTEK INC. Alle Rechte vorbehalten. Ver. 3

6F, No.192, Lien-Cheng Rd., Chung-Ho, New Taipei City, 235, Taiwan, R.O.C. | T: +886-2-82455282 | F: +886-2-82455532 | E: sales@vivotek.com | W: www.vivotek.com