L-KS-2605

- PTZ-Kamera
- Auflösung 1920 x 1080 px (Full HD)
- 5,1 ~ 51 mm Motorzoom-Objektiv
- kompakte Bauform
- wettergeschützt (IP66)
- Stromversorgung 12 V DC

Die L-KS-2605 ist eine PTZ-Kamera mit 10-fach optischem Zoom (5,1 mm ~ 51 mm) und IR-Beleuchtung (bis zu 50 m). Besonderheit der Kamera ist die kompakte Bauform kombiniert mit der PTZ-Funktionalität. Der 1/2,8" CMOS Sensor liefert eine max. Auflösung von Full HD (1920 x 1080 px) mit bis zu 25 Bildern pro Sekunde. Die Kamera ist wettergeschützt (IP66). Für die Einstellungen der Kamera und Aufnahme der Videos wird ein Rekorder benötigt. Die Stromversorgung erfolgt über 12 V DC.

Technische Daten

Typ	PTZ-Kamera
Videonorm	HD-CVI, HD-CVI, TVI, AHD, CVBS (umschaltbar per RS485)
Aufnahmesensor	1/2,8" CMOS
Auflösung	1920 x 1080 px
Videoausgang	1 x BNC
Fokussteuerung	automatisch, manuell
Objektiv	5,1 ~ 51 mm (Motorzoom), F 1.6
Blickwinkel	H: 60° ~ 8°
Lichtempfindlichkeit	0,01 Lux bei F1.6
Tag/Nacht Umschaltung	automatisch, manuell
IR Sperrfilter	mechanisch
IR-Beleuchtung	ja
IR-Reichweite	bis 80 m
Rauschunterdrückung (DNR)	2D, 3D
Weißabgleich	automatisch, manuell
Elektronische Blende	1/25 ~ 1/30.000 Sek.
Bildraten	25/30 bps bei 1080p, 50/60 bps bei 720P
Spannungsausgang	nein
Audio	nein
Neigebereich	-5° ~ 55°
Optischer Zoom	10-fach
Presetpositionen	256
Privatzonenmaskierung	ja
RS-485 Schnittstelle	ja
Schwenk-/Neigegeschwindigkeit	0,5 ~ 12°/Sek. und 0,5 ~ 10°/Sek.
Schwenkbereich	250°
Schutzart	IP66
Gehäuse/Material	Aluminium, Kunststoff
Farbe	weiß
Stromversorgung	12 V DC, 1,5 A
Leistungsaufnahme	max. 12W
zul. Arbeitstemperatur	-30 °C ~ +60 °C
Abmessungen	144 mm x 133 mm x 94 mm
Gewicht	1,1 kg

Lieferumfang	Kamera, Montagezubehör, BDA, Wandarm

Bilder

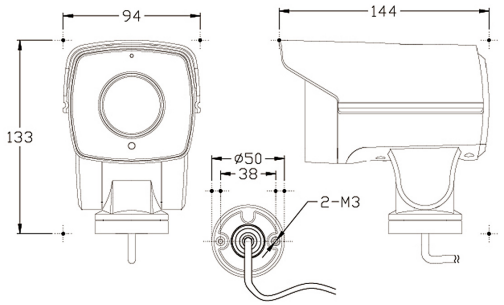

Zubehör

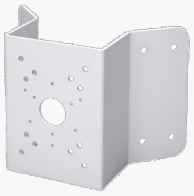

L-EA1
Eckhalterung für High Speed Dome

L-MA1
Masthalter

L-AB5
Anschlußbox