L-AB18

- Anschlußbox
- stabile Ausführung mit Scharnier
- Kabeldurchführungen unten, vorne und hinten
- Material: Aluminium
- wettergeschützt (IP66)

Stabile Anschlußbox zur komfortablen Aufputzmontage von Kameras. Das Gehäuse ist wettergeschützt (IP66). Die Klapptür kann rechts oder links angeschlagen werden. Für eine komfortable Nutzung und Montage sorgen mehrere verschliessbare Kabeldurchführungen (fünf an einer Seite, drei auf der Frontplatte, drei auf der Rückseite, je Ø 17 mm). Im inneren sind optional zu nutzende Hutschienen und ein Alukäfig für ein Netzteil vorgesehen. Zur Montage kann zunächst die Rückhalterung abgenommen werden, um diese separat und einfacher anzubringen.

TECHNISCHE DATEN

Gehäuse/Material	Aluminium
Farbe	weiß
Schutzart	IP66
zul. Arbeitstemperatur	-40 °C bis +60 °C
Abmessungen	298 mm x 248 mm x 131 mm
Gewicht	3380 g
Lieferumfang	Montagezubehör und passender 1/2"-Kabelverschraubung mit geschlitzter Dichtung in einer Ausführung für ein Kabel.
Anschlussart	Anschlussbox
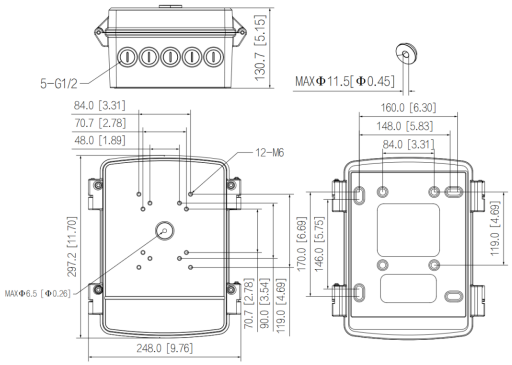
BILDER