L-AB9

- Anschlussbox für luna Kameras

Stabile Anschlussbox für verschiedene Kameras, inkl. passender 3/4"-Kabelverschraubung mit geschlitzter Dichtung in einer Ausführung für ein oder zwei Kabel.

Technische Daten

Gehäuse/Material	Aluminiumguss, lackiert
Farbe	Weiß
Abmessungen	Ø: 161 mm x H: 38 mm
Tragkraft	3kg
Gewicht	450g
Lieferumfang	inkl. passender 3/4"-Kabelverschraubung mit geschlitzter Dichtung in einer Ausführung für ein oder zwei Kabel.
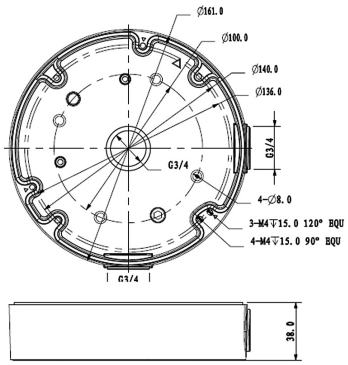
Bilder