L-DE1

- Deckeneinbaurahmen für Dome-Kameras

Deckeneinbaurahmen für Dome-Kameras.

Technische Daten

Gehäuse/Material	SECC, PC
Farbe	Weiß
Abmessungen	Ø Außen: 166 mm; Ø Deckenbohrung: 144 mm x 75,8 mm
Gewicht	320 g
Tragkraft	1 kg
zul. Arbeitstemperatur	-40 °C ~ +60 °C
Lieferumfang	Deckeneinbaurahmen
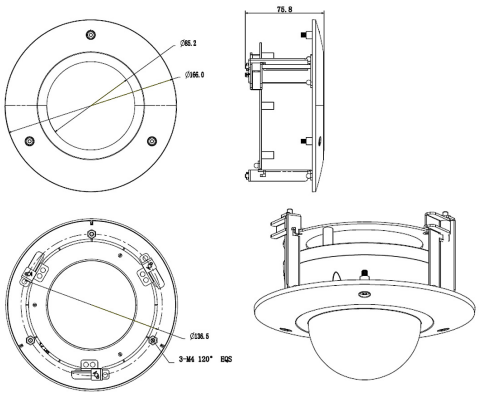
Bilder