lunaHD
High Definition Video

L-D4-5203

- 4-fach IP-Panoramakamera
- 4x 1/2,8\" 2 MP CMOS Sensor
- 4x 2,7 mm bis 12 mm Motorzoom-Objektive
- 4x Full-HD
- Wide Dynamic Range (140 dB)
- Wetter- u. vandalismusgeschützt (IP67/IK10)

Die L-D4-5203 ist eine 4x 2 MP IP-Kamera mit 4 unabhängigen Datenströmen. Die 1/2,8" CMOS-Sensoren liefern Bilder in einer Auflösung von bis zu 1920 x 1080 Pixeln (bis 25 bps). Ausgestattet mit vier 2,7 ~ 12 mm Motorzoom-Objektiven und IR-LEDs (Reichweite bis 30 m) lässt diese Kamera kaum Wünsche offen. Das Gehäuse ist wetter- und vandalismusgeschützt (IP67/IK10). Einstellungen sind über den eingebauten Webserver möglich. Die Spannungsversorgung kann wahlweise über 24 V AC oder PoE+ erfolgen.

Technische Daten

Typ	IP Dome-Kamera, 4x Panorama
Aufnahmesensor	4x 1/2,8" CMOS-Sensor
Auflösung	u.a. 1920x1080 1280x960 1280x720 704x576/704x480 352x288/352x240
Objektiv	2,7 mm bis 12 mm (Motorzoom), F1,8
Blickwinkel	44° bis 105° (H)
Lichtempfindlichkeit	Farbe: 0,005 lx@F1.8 1/3s, 30IRE 0,06 lx@F1.8 1/30s, 30IRE
Tag/Nacht Umschaltung	ICR (automatisch, einstellbar)
IR-Beleuchtung	ja
IR-Reichweite	max. 30 m
Kompressionsverfahren	H.265, H.264, H.264B, H.264H, MJPEG (nur Substreams)
Bildraten	Mainstream: bis 25 bps bei 1080P Substream: bis 25 bps bei D1
Gegenlichtkompensation	BLC, WDR (140 db), HLC
Videoanalyse (IVS)	Stolperdraht, Eindringen (nur auf einem Kanal möglich)
Funktionen	Bewegungserkennung, Szenenwechsel, usw.
Alarm Ein-/ Ausgänge	1 Eingang: 5 mA, 5 V DC 1 Ausgang: 300 mA, 12 V DC
Audio Ein-/ Ausgänge	1/1
Netzwerk	100/1000 Base-T Ethernet (RJ45)
Netzwerk-Protokolle	HTTP, TCP, ARP, RTSP, RTP, UDP, RTCP, SMTP, FTP, DHCP, DNS, DDNS, PPPOE, IPv4/v6, SNMP, QoS, UPnP, NTP
ONVIF	Ja (Profile S, G)
Speicher	MicroSD-Kartenslot, max. 256 GB
Schutzart	IP67, IK10
Spannungsversorgung	24 V AC, PoE+ (802.3at)
Leistungsaufnahme	bei 24 V AC: 9,9 W / 31,2 W (IR ein) bei PoE: 10,6 W / 23,8 W (IR ein)

zul. Arbeitstemperatur	-30 °C bis +60 °C
Abmessungen	286,1 mm x 111,3 mm (Ø x H)
Gewicht	2,7 kg
Lieferumfang	Software, BDA

Bilder

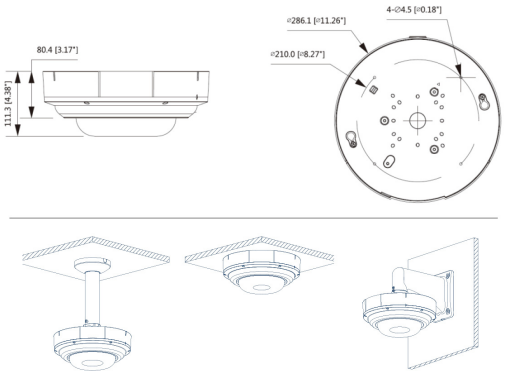

Zubehör

L-DV1
Deckenhalter

L-HA5

L-HA6
Adapter für Domekameras

L-HA7
Adapter für Domekameras

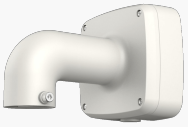

L-WH7
Wandhalter