L-DF-5120-F

- 12 MP CMOS Sensor (4000 x 3000 px)
- Personenzählung & Heat Map
- IR LEDs / Reichweite 10 Meter
- 1,85 mm Fisheye Objektiv
- Mikrofon und Lautsprecher
- Wetter-/Vandalismusschutz (IP67/IK10)
- 12 V DC / PoE

Die L-DF-5120-F ist eine 12 Megapixel Netzwerkkamera (IP). Das Fisheye-Objektiv (f1,85 mm/F2.0) ermöglicht einen 185°-Rundumblick. Ein Highlight der Kamera ist das Warteschlangen-Management. In vier selbstdefinierten Bereichen (Polygone) kann eine Personenzählung erfolgen. Bei Über- oder Unterschreiten eines Schwellenwertes kann ein Alarm ausgelöst werden. Unterstützt wird auch eine Heat Map mit Angabe der Personenzahl und der durchschnittlichen Verweildauer. Das unauffällige Gehäuse der Kamera ist vandalismusgeschützt (IK10). Der 1/1,7" CMOS Sensor liefert Bilder in einer Auflösung von bis zu 4000 x 3000 Pixel (25 bps). Mit dem integrierten MicroSD-Kartenslot sind Datenaufzeichnung direkt an der Kamera möglich. Einstellungen sind über den eingebauten Webserver möglich. Die Spannungsversorgung kann wahlweise über 12 V DC oder PoE erfolgen.

Technische Daten

Typ	IP Fisheye Dome Kamera
Aufnahmesensor	1/1,7" CMOS
Auflösung	4000 x 3000 px
Objektiv	f=1,85 mm / F2.0
Tag/Nacht Umschaltung	Automatisch, einstellbar
IR Sperrfilter	ja, mechanisch
IR-Beleuchtung	ja
IR-Reichweite	bis 10 m
Kompressionsverfahren	H.265, H.265+, H.264, H.264+, H.264H, MJPEG (nur Substream)
Bildraten	Mainstream: bis 25 bps bei 4000x3000 px Substream1: bis 25 bps bei 704x576 px Substream2: bis 17 bps bei 1280 x 960 px
Bitrate	H.265: 3 kbps ~ 16384 kbps H.264: 8 kbps ~ 16384 kbps
Betrachtungswinkel	185° (H)
Lichtstärke	0,01 lx @F2.0 (Farbe, 30 IRE) 0,001 lx @F2.0 (SW, 30 IRE)
Videoanalyse (IVS)	Stolperdraht, Bereichseindringen, Heatmap, Personenzählung in 4 Bereichen, Alarmauslösung bei Über- oder Unterschreiten von Schwellenwerten
Alarm Ein-/ Ausgänge	2 Eingänge: max. 3 bis 5 V, 5 mA 2 Ausgänge: max. 30 V DC, 1000 mA/50 V DC, 500 mA
Audio Ein-/ Ausgänge	1x Cinch / 1x Cinch / +eingeb. Mikrofon und Lautsprecher
Verschlusszeit (elektron. gest.)	1/3 s ~ 1/100.000 s
Netzwerk	100/1000 Base-TX Ethernet (RJ45)
Netzwerk-Protokolle	IPv4, IPv6, HTTP, TCP, UDP, ARP, RTP, RTSP, RTCP, RTMP, SMTP, FTP, SFTP, DHCP, DNS, DDNS, QoS, UPnP, NTP, Multicast, ICMP, IGMP, NFS, SAMBA, PPPoE, SNMP
ONVIF	Ja (Profile S, G, T)
Speicher	MicroSD-Kartenslot, max. 256 GB
Schutzart	IP67, IK10
Spannungsversorgung	12 V DC / PoE
Leistungsaufnahme	Standard: 6,5 W bei 12 V DC bzw. 6,1 W bei PoE Maximal: 13 W bei 12 V DC bzw. 13,9 W bei PoE, wenn IR ein

zul. Arbeitstemperatur	-40 °C bis +60 °C
Abmessungen	Ø 149,8 mm x 59,8 mm (H)
Gewicht	790 g
Lieferumfang	Software, BDA, Adapterplatte für Installation

Bilder

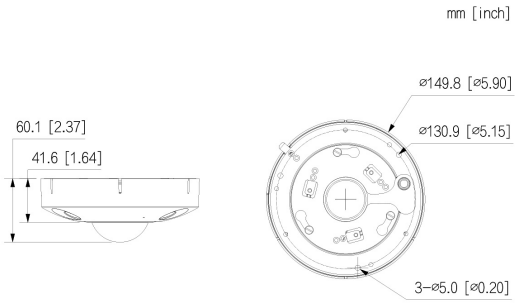

Zubehör

L-DV1
Deckenhalter

L-HA1
Adapter für Dome Kameras

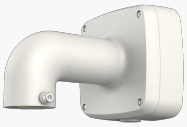

L-WH7
Wandhalter

L-AB8
Anschlussbox für Dome-Kameras