L-KB-5200

- **Intelligente Videoanalyse (IVS) & KI**
- **1/2,8" 2MP CMOS Sensor**
- **Wide Dynamic Range (WDR, 120 db)**
- **Auflösung bis Full HD (1920x1080p)**
- **Brennweite 3,6 mm**
- **IR Beleuchtung (bis 50 m)**
- **Wettergeschützt (IP67)**
- **12 V DC/PoE**

Die L-KB-5200 ist eine 2 Megapixel Bulletkamera (IP) im wettergeschützten Gehäuse (IP67), die neben IVS-Funktionen auch über neueste KI-Technologie verfügt. Der 1/2,8" CMOS Sensor liefert Bilder in einer Auflösung von bis zu Full HD (1920x1080) mit bis zu 25 bps. Ausgestattet mit einem 3,6 mm Fix-Objektiv und IR-LEDS (Reichweite bis 50 m), sowie Smartdetection und MicroSD-Kartenslot ist die Kamera vielseitig einsetzbar. Einstellungen sind über den eingebauten Webserver möglich. Die Spannungsversorgung kann wahlweise über 12 V DC oder PoE erfolgen. Mit ePoE sind längere Übertragungsstrecken zwischen Kamera und Switch möglich.

Technische Daten

Typ	IP IR Bullet Kamera
Aufnahmesensor	1/2,8" Starvis CMOS
Auflösung	u.a. 1080p (1920x1080px) 1,3MP (1280x960px) 720p (1280x720px) D1 (704x576px) CIF (352x288px)
Objektiv	f=3,6 mm / F1.6
Blickwinkel	87°(H)
Lichtempfindlichkeit	0,002 lx @F1,6
Tag/Nacht Umschaltung	Automatisch, einstellbar
IR Sperrfilter	mechanisch
IR-Beleuchtung	ja
IR-Reichweite	max. 50 m
Kompressionsverfahren	H.265, H.264, H.264B, H.264H, MJPEG (nur Substream)
Bildraten	Mainstream: 1080P bis 25 bps Substream: D1 bis 25 bps Third Stream: 1080P bis 6 bps
Gegenlichtkompensation	WDR, BLC, HLC
KI-Technologie	Perimeter-Schutz mit Objektunterscheidung bei reduzierten Fehlalarmen, verursacht durch Tiere, Bäume, Schatten usw.
Videoanalyse (IVS)	Stolperdraht, Eindringen (Fahrz. u. Pers.), fehlendes/hinzugefügtes Objekt, Motivwechsel, Gesichtserkennung, Personenzählung, Erkennen von herumlungernden Personen und Menschenansammlungen
Netzwerk	10/100 Base-T Ethernet (RJ45)
Netzwerk-Protokolle	IPv4, IPv6, HTTP, HTTPS, TCP, UDP, ARP, RTP, RTSP, RTCP, RTMP, SMTP, FTP, SFTP, DHCP, DNS, DDNS, QoS, UPnP, NTP, Multicast, ICMP, IGMP, NFS, PPPoE, 802.1x, SNMP
ONVIF	ja
Speicher	MicroSD cardslot, max. 256 GB
Schutzart	IP67 Wetterschutz
Spannungsversorgung	12 V DC/PoE
Leistungsaufnahme	max. 6,8 W

zul. Arbeitstemperatur	-30 °C bis +60 °C
Abmessungen	180 mm x 70 mm x 70 mm (L x B x H)
Gewicht	0,41 kg
Lieferumfang	Software, BDA

Bilder

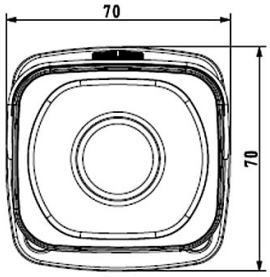

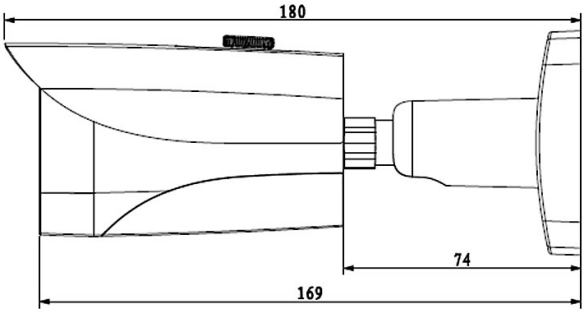

Zubehör

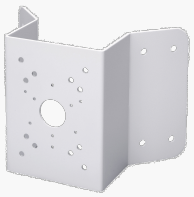

L-EA1
Eckhalterung für High Speed Dome

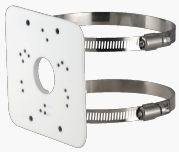

L-MA2
Masthalter

L-AB5
Anschlußbox

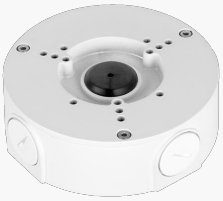

L-AB14
Anschlussbox für Dome-Kameras