ULISSE EVO mit DELUX-Technologie

PTZ-KAMERA MIT DELUX-TECHNOLOGIE, MIT AUSGEZEICHNETEN LEISTUNGEN UND ÄUSSERSTER ZUVERLÄSSIGKEIT

FULL HD 1080P | IP66 IP67 IP68 | TYPE 4X TYPE 6P | IK10 | IP

deLux technology

ULISSE EVO + UEBP0FA

ULISSE EVO + UEI8AA+ UEBP0AA+ UEAW

ONVIF | QST

BESCHREIBUNG

Bei ULISSE EVO handelt es sich um eine PTZ-Kamera-Reihe, die Hightech, Wettbewerbsfähigkeit und Design auf sich vereint, um äußerste Sicherheit bei Videoüberwachungsanwendungen von Stadtzentren, kritischen Infrastrukturen, Transporten und Marine-Anwendungen zu gewährleisten.

Die IP Kamera Super low-light FullHD 1080p, 60fps, mit 30-fachem Optikzoom und Delux-Technologie ist mit ihrer außerordentlichen Helligkeit unschlagbar. Sie liefert Videoaufnahmen mit scharfen Details und leuchtenden Farben bei Tag und bei Nacht. Die eingebaute Motion Detection Funktion mit Maskierung der Privatbereiche ermöglicht ein intelligentes Management des Bereichs und sofortige Alarme bei ungewollten Eindringversuchen.

ULISSE EVO behält die maximale Betriebseffizienz bei Temperaturen zwischen -40°C und +65°C. Die Schutzarten IK10, IP66/IP67/IP68, NEMA Type 4X und Type 6P stellen hingegen höchste Widerstandsfähigkeit gegenüber Stäuben, schlechtem Wetter, heftigen Stößen und Vandalismus sicher.

ULISSE EVO ist durch die speziellen Oberflächenbehandlungen von Aluminium und der Technopolymere, die für den Bau verwendet werden, bei Korrosionsbeständigkeit unschlagbar.

ULISSE EVO ist mit einem Scheibenwischer ausgestattet, um eine scharfe Sicht unter allen Umweltbedingungen sicherzustellen. Bei vollständiger Dunkelheit sorgt ein LED-Scheinwerfer, wahlweise mit 850nm, 940nm oder weißem Licht für Sicht. Er ist gesondert als Zubehör zum direkten Einbau in die Einheit erhältlich. Das Erkennen des eingebauten Scheinwerfertyps und die Justierung des Scheinwerferstrahls mit der Kamera erfolgen automatisch.

Das moderne und substanzielle Design von ULISSE EVO vereint eine extrem robuste Beschaffenheit und einen zuverlässigen Betrieb mit leichtem Gewicht und ermöglicht dabei eine einfache und schnelle Montage und eine Kostenersparnis bei Installation und Wartung.

ULISSE EVO kann verschiedenartig installiert werden. Auch in umgekehrter Position, die für die Speed-Dome-Kameras typisch ist. Hierzu werden verschiedene verfügbare Halterungen und Adapter verwendet, um allen Installationsanforderungen nachzukommen. Die Halterungen können mit Steckverbindern mit Schnellkupplung für Ethernet/PoE, Versorgung und I/O ausgestattet werden, die einen einfachen und schnellen Austausch der Einheit bei Arbeiten vor Ort ermöglichen.

ULISSE EVO ist in den Farben grau-weiß (RAL9002) oder schwarz (RAL9005) für spezifische Anforderungen bei der Anwendung erhältlich.

ZERTIFIZIERUNGEN

APPROVED LR TYPE APPROVAL SCHEME

HAUPTMERKMALE

- Kamera super low-light Day/Night, FULL HD 1080p, 30x, mit DELUX-Technologie
- Maskierung Privatbereiche: 8 einstellbare Bereiche
- Netzteil: 24Vac, 24Vdc, PoE 90W
- Video-Komprimierung H.264/AVC, MJPEG, JEPG und MPEG4
- Bis zu 3 Videoströme gleichzeitig FULL HD
- In Übereinstimmung mit ONVIF, Profil Q, Profil S und Profil T
- Digitale Signatur der Firmware
- In Übereinstimmung mit den ONVIF Security Service Spezifikationen
- De-fog Funktion
- Regelbare Geschwindigkeit: von 0.1°/s bis zu 250°/s horizontale und vertikale Bewegung
- Kontinuierliches Schwenken, Neigen von -90° bis zu +90°
- Positioniergenauigkeit: 0.05°
- Bis zu 250 Preset- Positionen
- Geschwindigkeit proportional zum Zoom
- In umgekehrter Position installierbar (im Modus Speed-Dome-Kamera)
- Waschanlage wahlweise mit Scheibenwaschpumpe
- Optionaler Scheinwerfer nach Wahl mit 850nm, 940nm und weißem Licht
- In Übereinstimmung mit den Vorschriften für Bahnanwendungen EN50121-4
- Marine-Zertifizierung: Lloyd's Register Marine Type Approval

Technische Daten können ohne Vorankündigung geändert werden. © VIDEOTEC S.p.A. Alle Rechte vorbehalten. Die angeführten Produkt- oder Firmennamen sind Handelsmarken oder eingetragene Handelsmarken.

TECHNISCHE DATEN

ALLGEMEINES

Installationsfreundlich dank selbstzentrierendem Stecker

Kein mechanisches Spiel

Schnelle Einrichtung und Setup

Dynamisches Kontrollsystem der Positionierung

Funktionen: Preset, Preset Tour (Patrol), Autoflip, Autopan durch Preset Tour

Maximale Anzahl der Presets: 250

MECHANIK

Konstruktion aus Aluminiumdruckguss und Technopolymer

Pulverbeschichtung aus Epoxid-Polyester, Standardfarben grau-weiß (RAL9002) oder schwarz (RAL9005)

Horizontale Drehung: 360°, kontinuierliche Drehung

Vertikale Drehung: von -90° bis zu +90° (mit Deckenmontage, von -40° bis zu +90°)

Schwenkgeschwindigkeit rechts - links (einstellbar): von 0.1°/s bis zu 250°/s

Neigegeschwindigkeit Auf-Ab einstellbar (einstellbar): von 0.1°/s bis zu 250°/s

Genauigkeit beim Aufruf der Preset- Positionen: 0.05°

Kabelverschraubungen: 2xM16 + 1xM20 + Spezialdichtung für Kabel RJ45

Einheitsgewicht: 7.1kg (7.4kg mit LED Scheinwerfer)

Glasfenster

- Stärke: 6mm

ELEKTRIK

Versorgungsspannung/Stromaufnahme:

- 24Vac ±20%, 5A, 50/60Hz
- 24Vdc ±10%, 5A
- PoE 90W (nur mit dem Zubehör OHEP90INJ oder OHEP90INJO)

ECO-MODE-Funktion für Energieersparnis: 21W, S-N-Kopf unbewegt

Leistungsaufnahme:

- 27W, S-N-Kopf unbewegt, ohne Heizung
- 27W, S-N-Kopf in Bewegung, ohne Heizung
- 57W, Spitzenverbrauch, Heizung eingeschaltet und Enteisungsfunktion

Leistungsaufnahme mit Scheinwerfer auf:

- 40W, S-N-Kopf unbewegt, ohne Heizung
- 40W, S-N-Kopf in Bewegung, ohne Heizung
- 70W, Spitzenverbrauch, Heizung eingeschaltet und Enteisungsfunktion

Querschnitt der Eingangskabel: von 0.75mm^2 (18AWG) bis zu 2.5mm^2 (13AWG)

Querschnitt der Signalkabel: von 0.14mm^2 (26AWG) bis zu 1mm^2 (17AWG)

Alarmeingänge: 2 (automatische Versorgung von 12Vdc bis zu 18Vdc)

Relais-Ausgänge: 2 (1A, 30Vac/30Vdc max)

NETZWERK

Ethernet-Verbindung: 100 Base-TX

Verbinder: RJ45

CYBERSECURITY

Digitale Signatur der Firmware

Zugangsbeschränkung mit Passwort (HTTP digest)

Unterschiedliche Benutzerzugangslevel werden unterstützt

Zugangskontrolle IEEE 802.1X

HTTPS-Verschlüsselung mit TLS1.0, TLS1.1, TLS1.2 und TLS1.3

Zentralisierte Zertifikateverwaltung

In Übereinstimmung mit den ONVIF Security Service Spezifikationen

VIDEO

Video-Encoder

- Kommunikationsprotokoll: ONVIF, Profil Q, Profil S und Profil T
- Gerätekonfiguration: TCP/IPv4-IPv6, UDP/IPv4-IPv6, HTTP, HTTPS, NTP, DHCP, WS-DISCOVERY, DSCP, IGMP (Multicast), SOAP, DNS
- Streaming: RTSP, RTCP, RTP/IPv4-IPv6, HTTP, Multicast
- Video-Komprimierung: H.264/AVC, MJPEG, JPEG, MPEG4
- 3 unabhängige Video-Streams Full HD
- Bildauflösung: von 320x180pixel bis zu 1920x1080pixel in 6 Schritten
- Wählbare Framerate von 1 bis 60 Bilder pro Sekunde
- Webserver
- Direktionales OSD (maximal 4 einstellbare Bereiche)
- Motion Detection
- QoS: Differenzierte DSCPs für Streaming und Geräteverwaltung
- Protokolle SNMP und NTCIP

SCHEINWERFER

LED- Scheinwerfer

Wellenlänge: 850nm, 940nm (nur UEIxxx), Weißlicht

UEIxxx

- Wide-Strahl: 40° (horizontal), 16° (vertikal)
- Spot-Strahl: 14° (horizontal), 14° (vertikal)

UEIxxxP

- Wide-Strahl: 13° (horizontal), 13° (vertikal)
- Spot-Strahl: 13° (horizontal), 13° (vertikal)

Aktivierung Wide-Strahl: basierend auf der Helligkeit der Szene, vom Alarmeingang oder manuell

Aktivierung Spot-Strahl (kann nur aktiviert werden, wenn auch der Widestrahl aktiv ist): bei Preset aktivierbar, basierend auf den Zoomfaktor oder mit dem Widestrahl

Automatische und Ferneinschaltung

Eine Justierung für die Ausrichtung des Scheinwerferstrahls mit der Kamera ist nicht notwendig

Der Scheinwerfer verlangsamt nicht die Geschwindigkeit der Rotation

Automatische Erkennung des eingebauten Scheinwerfertyps

Technische Daten können ohne Vorankündigung geändert werden. © VIDEOTEC S.p.A. Alle Rechte vorbehalten. Die angeführten Produkt- oder Firmennamen sind Handelsmarken oder eingetragene Handelsmarken.

KAMERA

Day/Night Full HD 30x DeLux

Auflösung: Full HD 1080p (1920x1080pixel)

Image Sensor: 1/2.8" Exmor™ R CMOS sensor

Effektive Pixel: ca. 2.38 Megapixels

Mindestbeleuchtung:

- Farbe: 0.006lx (F1.6, 30 IRE)
- B/W: 0.0006lx (F1.6, 30 IRE)

Brennweitenlänge: von 4.5mm (wide) bis zu 135mm (Tele)

Zoom: 30x (480x mit digitalem Zoom)

Iris: von F1.6 bis zu F9.6 (Auto, Manuell)

Horizontale Blickwinkel: von 61.6° (wide end) bis zu 2.50° (tele end)

Vertikale Bildwinkel: von 37.07° (wide end) bis zu 1.44° (tele end)

Verschlusszeit: von 1/1s bis zu 1/10000s (Auto, Manuell)

Weißabgleich: Auto, Manuell

Gain: von 0dB bis zu 36dB (Auto, Manuell)

Wide Dynamic Range: 120dB

Focus System: Auto, Manuell, Trigger

Bildeffekte: E-flip, Farbverbesserung

Verringerung des Bildrauschens: 2D (3 Stufen), 3D (3 Stufen)

Belichtungskontrolle: Auto, Manuell, Priorität (Priorität Iris, Priorität Shutter), Helligkeit, Custom

De-fog: On/Off

Maskierung der Privatbereiche (maximale 8 einstellbare Masken)

UMGEBUNG

Montage für den Innen- und Außenbereich

Betriebstemperatur

- Kontinuierlicher Betrieb: von -40°C bis zu +65°C (+50°C für Versionen mit Beschichtung schwarz)
- Temperaturtest in Übereinstimmung mit NEMA-TS 2-2003 (R2008) Par. 2.1.5.1, Testprofil Abb. 2-1 (-34°C bis +74°C)
- Eingreifen der Enteisungsfunktion: von -40°C bis zu -10°C

Windfestigkeit

- PTZ unbewegt: 230km/h max.
- PTZ in Bewegung mit der maximal Geschwindigkeit mit LED Scheinwerfer: 230km/h max.

Relative Luftfeuchtigkeit: von 5% bis zu 95%

ZERTIFIZIERUNGEN

Elektrische Sicherheit (CE): EN60950-1, IEC60950-1, EN62368-1, IEC62368-1

Elektromagnetische Verträglichkeit (CE): EN61000-6-4, EN50130-4, EN55032 (Klasse A)

Außenistallation (CE): EN60950-22, IEC60950-22

Fotobiologische Sicherheit (CE): EN62471, IEC62471

Schutzart IP (EN60529): IP66, IP67, IP68

Salznebelbeständig: EN50130-5, EN60068-2-52

Schutzart IK: IK10

UL- Zertifizierung (UL60950-1, CAN/CSA C22.2 No. 60950-1-07,UL62368-1 CAN/CSA C22.2 Nr. 62368-1-14): cULus Listed

Elektromagnetische Verträglichkeit (Nordamerika): FCC part 15 (Klasse A), ICES-003 (Klasse A)

Schutzart Type (UL50E): 4X, 6P

EAC-Zertifizierung

ZERTIFIZIERUNGEN - BAHNANWENDUNGEN

In Übereinstimmung mit den Vorschriften für Anwendungen beim Zugverkehr: EN50121-4 (das Produkt benötigt den Zusatzfilter SURGEPR)

ZERTIFIZIERUNGEN - MARINE-ANWENDUNGEN

Zertifizierung Lloyd's Register Marine Type Approval (das Produkt benötigt den Zusatzfilter FM1010):

- Test Specification Number 1 (ENV1, ENV2, ENV3, ENV5)

Elektromagnetische Verträglichkeit: EN60945

Salznebelbeständig: EN60068-2-52

Getestet bei 70°C für 16 Stunden in Übereinstimmung mit EN60068-2-2

Technische Daten können ohne Vorankündigung geändert werden. © VIDEOTEC S.p.A. Alle Rechte vorbehalten. Die angeführten Produkt- oder Firmennamen sind Handelsmarken oder eingetragene Handelsmarken.

ZUBEHÖR

UEI8AA	IR-Scheinwerfer 850nm mit gleichmäßiger Ausleuchtung für kurze und lange Abstände bis 175m für ULISSE EVO grauweiß (RAL9002)
UEI8AAP	IR-Scheinwerfer 850nm für lange Abstände bis 270m für ULISSE EVO grauweiß (RAL9002)
UEI9AA	IR-Scheinwerfer 940nm mit gleichmäßiger Ausleuchtung für kurze und lange Abstände bis 100m für ULISSE EVO grauweiß (RAL9002)
UEIWAA	Scheinwerfer mit weißem Licht mit gleichmäßiger Ausleuchtung für kurze und lange Abstände bis 175m für ULISSE EVO grauweiß (RAL9002)
UEIWAAP	Scheinwerfer mit weißem Licht für lange Abstände bis 270m für ULISSE EVO grauweiß (RAL9002)
UEI8FA	IR-Scheinwerfer 850nm mit gleichmäßiger Ausleuchtung für kurze und lange Abstände bis 175m für ULISSE EVO schwarz (RAL9005)
UEI8FAP	IR-Scheinwerfer 850nm für lange Abstände bis 270m für ULISSE EVO schwarz (RAL9005)
UEI9FA	IR-Scheinwerfer 940nm mit gleichmäßiger Ausleuchtung für kurze und lange Abstände bis 100m für ULISSE EVO schwarz (RAL9005)
UEIWFA	Scheinwerfer mit weißem Licht mit gleichmäßiger Ausleuchtung für kurze und lange Abstände bis 175m für ULISSE EVO schwarz (RAL9005)
UEIWFAP	Scheinwerfer mit weißem Licht mit weißem Licht für lange Abstände bis 270m für ULISSE EVO schwarz (RAL9005)
OHEP90INJ	Power Injector PoE (90W), 1 Kanal, für Installationen in Innenbereichen
OHEP90INJO	Power Injector PoE (90W), 1 Kanal, für Installationen in Außenbereichen
SURGEPR	Überspannungsschutz gegen Überspannungen durch Blitze
UPTIRPS100N	Netzteil für ULISSE, IN 100Vac, in wasserfestem Gehause
UPTIRPS120UL	Netzteil für ULISSE, IN 120Vac, in wasserfestem Gehause
UPTIRPS230N	Netzteil für ULISSE, IN 230Vac, in wasserfestem Gehause
FM1010	EMV-Filter für Marine-Zertifizierung
WASPT0V5L5M00	Wassertank 5l, Pumpe mit Förderhöhe 5m, IN 230Vac-24Vac-120Vac
WASPT0V23L5M00	Wassertank 23l, Pumpe mit Förderhöhe 5m, IN 230Vac-24Vac-120Vac
WASPT0V23L11M00	Wassertank 23l, Pumpe mit Fördehöhe 11m mit Schwimmer, IN 230Vac-24Vac-120Vac
WASPT1V23L30M00	Wassertank 23l, Pumpe mit Förderhöhe 30m mit Schwimmer, IN 230Vac
WASPT3V23L30M00	Wassertank 23l, Pumpe mit Förderhöhe 30m mit Schwimmer, IN 120Vac
WASNX1V10L20M00	Wassertank 10l mit Manuell-Pumpe gesteuert durch Elektroventil, Förderhöhe 20m max, IN 230Vac
WASNX2V10L20M00	Wassertank 10l mit Manuell-Pumpe gesteuert durch Elektroventil, Förderhöhe 20m max, IN 24Vac
WASNX3V10L20M00	Wassertank 10l mit Manuell-Pumpe gesteuert durch Elektroventil, Förderhöhe 20m max, IN 120Vac

HALTERUNGEN UND ADAPTERMODULE

UEBP0AA	Brüstunghalterung mit interner Kabelführung für ULISSE EVO, grauweiß (RAL9002)
UEBP4AA	Geländermontagehalterung mit Steckverbindern mit Schnellkupplung RJ45 (Ethernet und PoE) + 4 Pole mit Schraubklemme (Versorgung und I/O) für ULISSE EVO, grauweiß (RAL9002)
UEBP7AA	Geländermontagehalterung mit Steckverbindern mit Schnellkupplung RJ45 (Ethernet und PoE) + 7 zu schweißende Pole (Versorgung und I/O) für ULISSE EVO, grauweiß (RAL9002)
UEBP0FA	Geländermontagehalterung mit innenlaufender Kabelführung für ULISSE EVO, Schwarz Farbe (RAL9005)
UEBP4FA	Geländermontagehalterung mit Steckverbindern mit Schnellkupplung RJ45 (Ethernet und PoE) + 4 Pole mit Schraubklemme (Versorgung und I/O) für ULISSE EVO, Schwarz Farbe (RAL9005)
UEBP7FA	Geländermontagehalterung mit Steckverbindern mit Schnellkupplung RJ45 (Ethernet und PoE) + 7 zu schweißende Pole (Versorgung und I/O) für ULISSE EVO, Schwarz Farbe (RAL9005)
UEBWAA	Wandmontagehalterung für ULISSE EVO, grauweiß (RAL9002)
UEBWFA	Wandmontagehalterung für ULISSE EVO, Schwarz Farbe (RAL9005)
UEAP	Stellring für die Stange aus rostfreiem Stahl AISI 316L
UEAC	Winkeladapter aus rostfreiem Stahl AISI 316L
UEAW	Gegenplatte aus rostfreiem Stahl AISI 316L

VERPACKUNG

Code	Gewicht	Ausmaße (WxHxL)	Masterkarton
UE21A000A	9.2kg	27x30x50cm	-

Technische Daten können ohne Vorankündigung geändert werden. © VIDEOTEC S.p.A. Alle Rechte vorbehalten. Die angeführten Produkt- oder Firmennamen sind Handelsmarken oder eingetragene Handelsmarken.

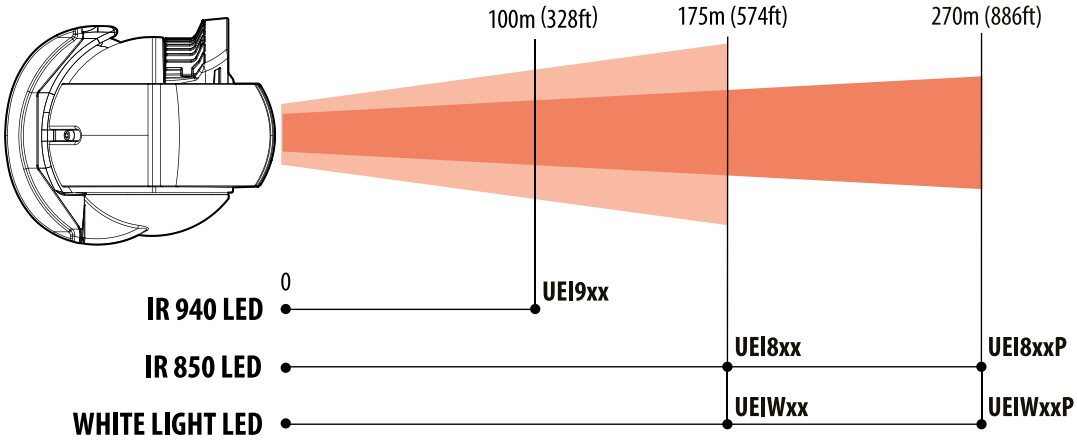

Die Reichweiten und die Leistung hängen von den Umgebungsbedingungen ab.

ULISSE EVO MIT DELUX-TECHNOLOGIE - KONFIGURATIONSOPTIONEN					
	Strom- Versorgung	Kamera	Farbe		
UE	**2** 24Vac, 24Vdc, PoE 90W	**1** Kamera super low-light Day/Night, FULL HD 1080p, 30x, mit DELUX-Technologie	**A** Grau-weiß (RAL9002)	**000** Mit Scheibenwischer	**A**
			F Schwarz (RAL9005)		

Technische Daten können ohne Vorankündigung geändert werden. © VIDEOTEC S.p.A. Alle Rechte vorbehalten. Die angeführten Produkt- oder Firmennamen sind Handelsmarken oder eingetragene Handelsmarken.

TECHNISCHE ZEICHNUNGEN

Die Maße sind in Millimetern angegeben.

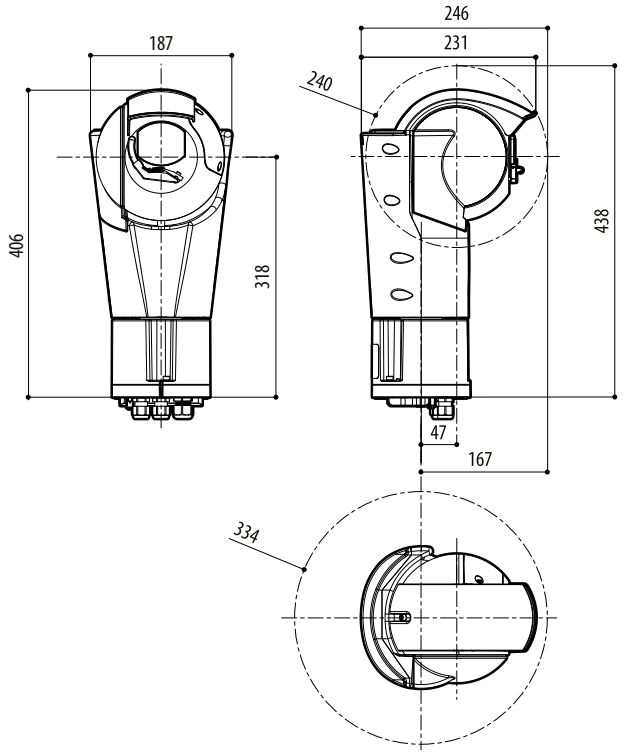

ULISSE EVO

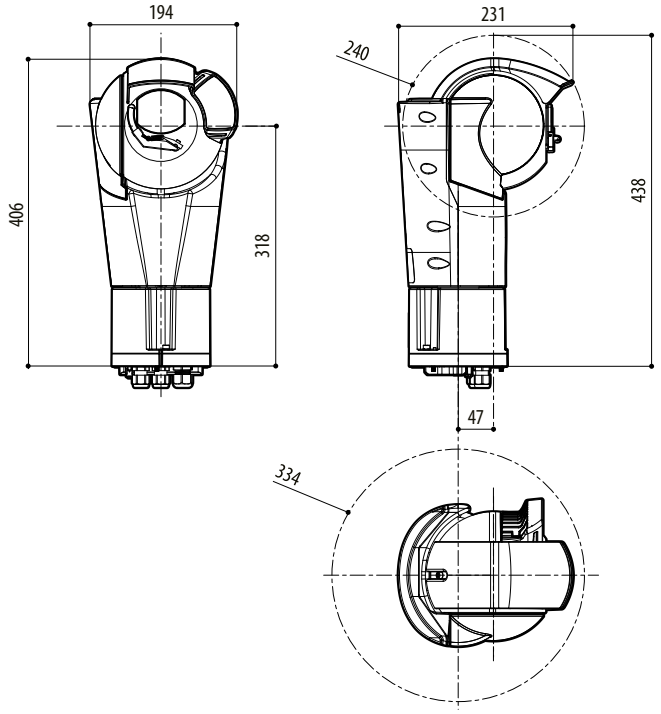

ULISSE EVO MIT LED SCHEINWERFER

Technische Daten können ohne Vorankündigung geändert werden. © VIDEOTEC S.p.A. Alle Rechte vorbehalten. Die angeführten Produkt- oder Firmennamen sind Handelsmarken oder eingetragene Handelsmarken.