EXH

EX-GESCHÜTZTES GEHÄUSE

EXHC + EXHS000 + EXWBJ

BESCHREIBUNG

Die Gehäuse EXH bestehen aus einer massiven Aluminiumgußlegierung Anticorodal der Gruppe AlSi Mg EN AB- 42000.
Alle Elemente sind im Ofen mit Pulver beschichtet und geben äußerst beständig gegen ultraviolette Strahlungen, Salznebel und Luftschadstoffe.
Der zylinderförmige Korpus des EXHC Gehäuses (Durchmesser 210mm und Länge 400mm) ist seitlich von zwei 12mm-dicken Flanschen abgeschlossen. Das Gehäuse hat zwei Bohrungen für die 3/4" NPT- Kabelverschraubungen. Es ist mit innerer Heizung und auf Wunsch mit Sonnenschutzdach ausgestattet.

ZERTIFIZIERUNGEN

HAUPTMERKMALE

- Zertifizierungen Ex d für den Einsatz bei Zone 1 und 2, Gruppe IIC (Gas) und Ex tb bei Zone 21 und 22 (Pulver)
- Aus massivem Aluminiumguss, Anticorodal
- IP66
- 2 Löcher für 3/4" NPT Kabelschellen
- Geliefert mit Heizung. Sonnenschutzdach optional.
- Umgebungstemperatur: -40°C/+50°C mit verstärkter Heizung

Technische Daten können ohne Vorankündigung geändert werden. © VIDEOTEC S.p.A. Alle Rechte vorbehalten. Die angeführten Produkt- oder Firmennamen sind Handelsmarken oder eingetragene Handelsmarken.

ALLGEMEINES

Aluminiumguß Anticorodal

Pulverlackierung mit Orangehauteffekt, RAL7032

MECHANIK

2 Löcher für 3/4" NPT Kabelschellen

Außenabmessungen:

- EXHC Ø 210x427.5mm

Innenabmessungen:

- EXHC Ø 180x380mm

Innennutzfläche:

- EXHC 100x100x280mm

Fenster Extraklarglas:

- EXHC Ø 114mm

Einheitsgewicht:

- EXHC 15kg

ELEKTRIK

Verstärkte Heizung: Ton 15°C±4°C, Toff 22°C±3°C

- 3 Widerstände im Gehäuse, Gesamte Stromverbrauch 60W max

Glasschutz:

- 24Vac, Leistungsaufnahme 2W max

Innen einstellbare Vorrichtungen

- Kameras mit Optik, mit max gesamter Leistung 20W
- Spannung max. 24Vac oder 230Vac
- Nutzvolumen für Kamera / Objektiv: 2800cm^3
- Mindestabstand zwischen den Wänden des Gehäuses und der Videokamera/Optik: 12mm

UMGEBUNG

Montage für den Innen- und Außenbereich

Betriebstemperatur mit Heizung: -40°C / +50°C

Beziehen Sie sich auf die Temperatur laut Markierung.

Relative Luftfeuchtigkeit: von 5% bis zu 95%

ZERTIFIZIERUNGEN

Elektrische Sicherheit (CE): EN62368-1

Elektromagnetische Verträglichkeit (CE): EN601000-6-3, EN61000-3-2, EN61000-3-3, EN50130-4, EN55032 (Klasse B)

RoHS (CE): EN50581

Außenistallation (CE): EN60950-22, ICE60950-22

Schutzart IP (EN/IEC60529): IP66

ZERTIFIZIERUNGEN - EXPLOSIONSGESCHÜTZTE ANWENDUNGEN

ATEX (EN 60079-0+A11, EN 60079-1, EN 60079-31)

IECEx (IEC 60079-0, IEC 60079-1, IEC 60079-31)

EAC EX (TR CU 012/2011)

KCs (Employment and labor department 2016-54)

Mehr Einzelheiten zu den Zertifizierungen und Kennzeichnungen erfährt man bei der entsprechenden Tabelle.

HALTERUNGEN UND ADAPTERMODULE

EXWBJ000	Halterung und Gelenk RAL7032 für EXH- Serie
EXBJ000	Nur Gelenk RAL7032 für EXH Gehäuse

ZUBEHÖR

EXHS000	Sonnenschutzdach 580mm für EXH- Serie
OCTEX3/4C	Kabelverschraubung aus vernickeltem Messing mit Gummidichtung EX 3/4" NPT ungepanzertes Kabel IECEX-ATEX-EAC Ex
OCTEXA3/4C	Kabelverschraubung aus vernickeltem Messing mit Gummidichtung EX 3/4" NPT gepanzertes Kabel IECEX-ATEX-EAC Ex
OCTEXB3/4C	Kabelverschraubung aus vernickeltem Messing mit Dichtbarriere 3/4" NPT ungepanzertes Kabel IECEX-ATEX-EAC Ex
OCTEXB3/4P	Kabelverschraubung aus vernickeltem Messing mit Dichtbarriere EX 3/4" NPT ungepanzertes Kabel IECEX-ATEX-EAC Ex
OCTEXBA3/4P	Kabelverschraubung aus vernickeltem Messing mit Dichtbarriere EX 3/4" NPT gepanzertes Kabel IECEX-ATEX-EAC Ex
OCTEXBA3/4C	Kabelverschraubung aus vernickeltem Messing mit Dichtbarriere 3/4" NPT gepanzertes Kabel IECEX-ATEX-EAC Ex
OCTEX3/4	Kabelverschraubung aus vernickeltem Messing mit Gummidichtung EX 3/4" NPT ungepanzertes Kabel ATEX
OCTEXA3/4	Kabelverschraubung aus vernickeltem Messing mit Gummidichtung EX 3/4" NPT gepanzertes Kabel ATEX
OCTEXB1/2C	Kabelverschraubung aus vernickeltem Messing mit Dichtbarriere EX 1/2" NPT ungepanzertes Kabel IECEX-ATEX-EAC Ex
OCTEXB1/2P	Kabelverschraubung aus vernickeltem Messing mit Dichtbarriere EX 1/2" NPT ungepanzertes Kabel IECEX-ATEX-EAC Ex
OCTEXBA1/2P	Kabelverschraubung aus vernickeltem Messing mit Dichtbarriere EX 1/2" NPT gepanzertes Kabel IECEX-ATEX-EAC Ex
OCTEX1/2C	Kabelverschraubung aus vernickeltem Messing EX 1/2" NPT, ungepanzertes Kabel IECEX-ATEX-EAC Ex
OCTEXS1/2C	Kabelverschraubung aus vernickeltem Messing EX 1/2" NPT, ungepanzertes Kabel IECEX-ATEX-EAC Ex
OCTEXA1/2C	Kabeldurchführung aus vernickeltem Messing EX 1/2" NPT, armiertes Kabel IECEX-ATEX-EAC Ex
OCTEX1/2-3/4P	Kabelverschraubungen- Adaper aus vernickeltem Messing Ex 3/4" - 1/2" NPT IECEX-ATEX-EAC Ex
OCTEXP3/4C	Kabelverschraubung Conduit aus vernickeltem Messing 3/4" NPT IECEX-ATEX- c CSA us - EAC Ex (Betriebstemperatur: von -60°C bis zu +80°C)
OEXPLUG1/2P	Stopfen EX 1/2" NPT IECEX-ATEX-EAC Ex
OEXPLUG3/4P	Stopfen EX 3/4" NPT IECEX-ATEX-EAC Ex

Weitere Informationen über Kabelteilenummern, finden Sie in der entsprechenden Tabelle.

ERSATZTEILE

OEXVETN	Vorderseite mit Glas für EXHC- und EXPTC- Serien
OSLIEX	Innenschlitten mit Heizung für EXHC- und EXPTC- Serien

VERPACKUNG

Code	Gewicht	Ausmaße (WxHxL)	Masterkarton
EXHC003R	17.5kg	61x32x31cm	-

Technische Daten können ohne Vorankündigung geändert werden. © VIDEOTEC S.p.A. Alle Rechte vorbehalten. Die angeführten Produkt- oder Firmennamen sind Handelsmarken oder eingetragene Handelsmarken.

KABELDURCHFÜHRUNGEN UND ZUBEHÖRTEILE VON 1/2" NPT						
Art	**Zertifizierung**	**Betriebstemperatur**	**Kabel**	**Code**	**Kabel-Externdurchmesser**	**Kabeldurchmesser unter Armierung**
Kabeldurchführung mit Dichtbarriere	IECEX/ATEX/EAC Ex	-60°C / +80°C	Nicht armiertes Kabel	OCTEXB1/2C	3.0 - 8.0mm	–
		-60°C / +135°C	Nicht armiertes Kabel	OCTEXB1/2P	12.5 - 14.0mm	–
			Armiertes Kabel	OCTEXBA1/2P	15.5 - 21.1mm	–
Kabelverschraubung mit Gummidichtung	IECEX/ATEX/EAC Ex	-60°C / +100°C	Nicht armiertes Kabel	OCTEX1/2C	3.2 - 8.0mm	–
			Nicht armiertes Kabel	OCTEXS1/2C	6.5 - 11.9mm	–
			Armiertes Kabel	OCTEXA1/2C	12.5 - 20.5mm	10 - 14.3mm
Stopfen EX 1/2"NPT	IECEX/ATEX/EAC Ex	-100°C / +400°C	–	OEXPLUG1/2P	–	–

KABELDURCHFÜHRUNGEN UND ZUBEHÖRTEILE VON 3/4" NPT						
Art	**Zertifizierung**	**Betriebstemperatur**	**Kabel**	**Code**	**Kabel-Externdurchmesser**	**Kabeldurchmesser unter Armierung**
Kabeldurchführung mit Dichtbarriere	IECEX/ATEX/EAC Ex	-60°C / +80°C	Nicht armiertes Kabel	OCTEXB3/4C	13.0 - 20.2mm	–
			Armiertes Kabel	OCTEXBA3/4C	16.9 - 26.0mm	–
		-60°C / +135°C	Nicht armiertes Kabel	OCTEXB3/4P	17.8 - 20.0mm	–
			Armiertes Kabel	OCTEXBA3/4P	16.8 - 23.9mm	–
Kabelverschraubung mit Gummidichtung	IECEX/ATEX/EAC Ex	-60°C / +100°C	Nicht armiertes Kabel	OCTEX3/4C	13.0 - 20.2mm	–
		-60°C / +80°C	Armiertes Kabel	OCTEXA3/4C	16.9 - 26.0mm	11.1 - 19.7mm
	ATEX	-40°C / +100°C	Nicht armiertes Kabel	OCTEX3/4	14.0 - 17.0mm	–
			Armiertes Kabel	OCTEXA3/4	18.0 - 23.0mm	14 - 17mm
Stopfen EX 3/4"NPT	IECEX/ATEX/EAC Ex	-100°C / +400°C	–	OEXPLUG3/4P	–	–
Leitungshalter	IECEX-ATEX- c CSA us - EAC Ex	-60°C / +80°C	–	OCTEXP3/4C	–	–
Verringerung 3/4" NPT x 1/2" NPT	IECEX/ATEX/EAC Ex	-100°C / +400°C	–	OCTEX1/2-3/4P	–	–

EXH - ZERTIFIZIERUNGEN UND KENNZEICHNUNGEN	
Zertifizierung	**Kennzeichnung**
ATEX	Ⓔx II 2G Ex d IIC T6 Gb Ⓔx II 2D Ex t IIIC T85°C Db IP66, -40°C/+50°C
IECEx	Ex d IIC T6 Gb Ex t IIIC T85°C Db IP66, -40°C/+50°C
EAC EX	Ex II 2G Ex d IIC T6 Gb Ex II 2D Ex t IIIC T85°C Db IP66, -40°C/+50°C
KCs	Ex d IIC T6 Gb Ex t IIIC T85°C Db, -40°C/+50°C

VERFÜGBARE MODELLE					
Code	**Gehäuseheizung 24Vac**	**Gehäuseheizung 230Vac**	**Verstärkte Heizung**	**Glasschutz**	**Umgebungstemperatur**
EXHC003R	√	–	√	–	-40°C / +50°C
EXHC203R	–	√	√	–	-40°C / +50°C

Technische Daten können ohne Vorankündigung geändert werden. © VIDEOTEC S.p.A. Alle Rechte vorbehalten. Die angeführten Produkt- oder Firmennamen sind Handelsmarken oder eingetragene Handelsmarken.

TECHNISCHE ZEICHNUNGEN

Die Maße sind in Millimetern angegeben.

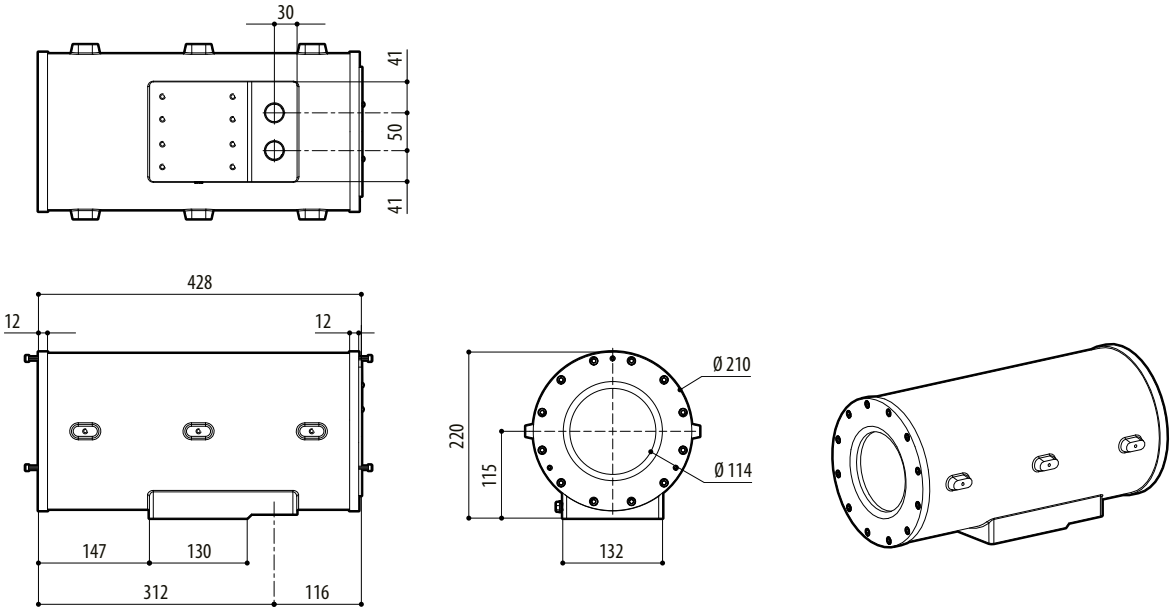

EXHC

Technische Daten können ohne Vorankündigung geändert werden. © VIDEOTEC S.p.A. Alle Rechte vorbehalten. Die angeführten Produkt- oder Firmennamen sind Handelsmarken oder eingetragene Handelsmarken.